FT

Ficha técnica

Devanadora D-22 C

Equipos industriales para sistemas modulares

Ref.: 62900000

Código:

Fecha: 18-09-26



MIG-MAG | kg. 15,00 | Ømm 1,6

Descripción:
Devanadora industrial de arrastre de hilo para la soldadura MIG/MAG.

Uso:
Utilización industrial de alta capacidad. Soldadura MIG/MAG de aceros normales, inoxidables y aluminio.

Alimentación:
1 Ph 24V – 50/60 Hz. (Desde fuente de potencia)

Características técnicas básicas

Tensión de alimentación U1	24 V 50/60 Hz.
Intensidad máxima de entrada I1max	5 Amp.
Nº de ruletas impulsoras engranadas	4 x Ø 30 mm
Ø de hilo aplicables (mm)	HASTA Ø 2.0 mm.
Bobinas rollo de hilo	Ø300 mm; 15 kg
Motor arrastre 24 V(DC)	65 W
Velocidad máxima hilo (m/min)	20 m/min.
Intensidad máxima de soldadura I2max	550 A/60%
Intensidad nominal de soldadura I2 100%	425 A/100%
Circuito de refrigeración de antorcha	SI
Control tensión de soldadura	Grueso + fino
Sistema de pulsación 2t/4t	SI
Sangrado motor-electroválvula	SI
Control longitud final hilo	SI
Control rampa antiproyecciones	SI
Conector de soldadura	590A/60 % 95 -120 mm. 2
Peso	22 Kg.

SEGUN NORMAS UNE-EN 60974.

Ventajes principales:

Devanadora cerrada de alta robustez y alta capacidad de

soldadura (carrete de 15 Kg.).

Circuito de refrigeración de antorcha

Arrastre de CUATRO RULETAS engranadas Ø 30 mm.

Control de velocidad de hilo y tensión grueso + fino (Fuentes electrónicas).

Sistema de suspensión aérea incorporado.

Ruedas de transporte incorporadas.

Conectores industriales “anticorrosión” de rosca.

Incluye adaptador para conexionar conectores de 35÷70 mm2

Ficha Web

Gala Gar, S.L. c/ Jaime Ferrán, 19 (Políg. Cogullada) | Tel.: (+34) 976 47 34 10 - 50014 ZARAGOZA | www.galagar.com

Devanadora D-22 C

Equipos industriales para sistemas modulares

FT

gala gar WELDING

MONTAJE DE MÁQUINAS

Fuente de potencia	Soporte botellas	Refrigeración	Juego cables	Devanadora	Antorcha
					
GALA MIG 6007 Ref: 434.00.000	INCLUIDO EN FUENTE POTENCIA	INCLUIDO EN FUENTE POTENCIA	Ref: 639.87.000 **(5 m; S=95 mm²)** Ref: 639.89.000 **(10 m; S=95 mm²)**	**D-22C** Ref: 629.00.000	**MIG 511** Ref: 885114M **MX 501** Ref: 25100004
GALA MIG 4007 Ref: 431.00.000 **MODULATE 5000** Ref: 431.83.000 **GALA MIG 4100 COMPLET** Ref: 422.00.000 **GALA MIG 5100** Ref: 421.00.000	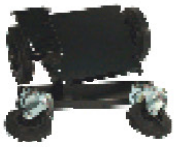				
	CARRO Ref: 432.12.080	**WCS-510** Ref: 634.00.000	Ref: 639.00.000 **(5 m; S=70 mm²)** Ref: 639.81.000 **(10 m; S=70 mm²)**	**D-22C** Ref: 629.00.000	**MIG 511** Ref: 885114M **MX 501** Ref: 25100004

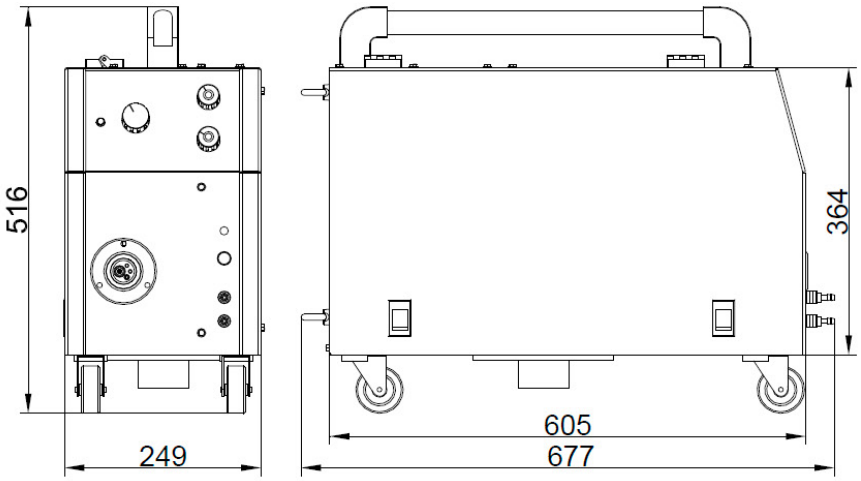

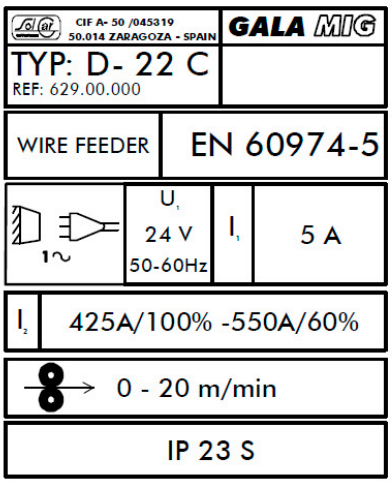

Gala Gar, S.L. c/ Jaime Ferrán, 19 (Políg. Cogullada) | Tel.: (+34) 976 47 34 10 - 50014 ZARAGOZA | www.galagar.com

DS
Technical data sheet

gala gar WELDING

Wire Feeder D-22 C
Industrial equipment for modular systems

Ref.: 62900000

Code:

Date: 18-11-26



MIG-MAG | kg. 15,00 | Ømm 1,6

Description:
Industrial wire feeder for MIG/MAG welding.

Use:
High-capacity industrial use. MIG/MAG welding for mild steel, stainless steel and aluminium.

Power supply:
1 Ph 24V – 50/60 Hz. (From power source)

Basic technical specifications

Supply voltage U1	24 V 50/60 Hz.
Maximum input current I1max	5 A.
No. of geared drive rollers	4 x Ø 30 mm
Applicable wire Ø (mm)	UP TO Ø 2.0 mm.
Wire spool reels	Ø300 mm; 15 kg
Drive motor 24 V (DC)	65 W
Maximum wire speed (m/min)	20 m/min.
Maximum welding current I2max	550 A/60%
Rated welding current I2 100%	425 A/100%
Torch cooling circuit	YES
Welding voltage control	Coarse + fine
2T/4T trigger mode	YES
Motor–solenoid valve purge	YES
Wire end-length control	YES
Anti-spatter ramp control	YES
Welding connector	590A/60 %
	95 -120 mm. 2
Weight	22 kg.

IN ACCORDANCE WITH UNE-EN 60974 STANDARDS.

Main advantages:

Enclosed wire feeder with high robustness and high

welding capacity (15 kg reel).

Torch cooling circuit

Drive with FOUR geared rollers Ø 30 mm.

Wire feed speed control and coarse + fine voltage adjustment (electronic power sources).

Integrated overhead suspension system.

Integrated transport wheels.

Industrial anti-corrosion screw-thread connectors.

Includes adaptor for connecting 35÷70 mm2 connectors

Web data sheet

Gala Gar, S.L. c/ Jaime Ferrán, 19 (Políg. Cogullada) | Tel.: (+34) 976 47 34 10 - 50014 ZARAGOZA | www.galagar.com

Winder D-22 C

Industrial equipment for modular systems

FT gala gar WELDING

MONTAJE DE MÁQUINAS

Fuente de potencia	Soporte botellas	Refrigeración	Juego cables	Devanadora	Antorcha
					
GALA MIG 6007 Ref: 434.00.000	INCLUIDO EN FUENTE POTENCIA	INCLUIDO EN FUENTE POTENCIA	Ref: 639.87.000 **(5 m; S=95 mm²)** Ref: 639.89.000 **(10 m; S=95 mm²)**	**D-22C** Ref: 629.00.000	**MIG 511** Ref: 885114M **MX 501** Ref: 25100004
GALA MIG 4007 Ref: 431.00.000 **MODULATE 5000** Ref: 431.83.000 **GALA MIG 4100 COMPLET** Ref: 422.00.000 **GALA MIG 5100** Ref: 421.00.000	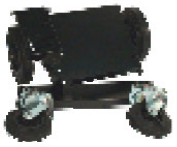				
	CARRO Ref: 432.12.080	**WCS-510** Ref: 634.00.000	Ref: 639.00.000 **(5 m; S=70 mm²)** Ref: 639.81.000 **(10 m; S=70 mm²)**	**D-22C** Ref: 629.00.000	**MIG 511** Ref: 885114M **MX 501** Ref: 25100004

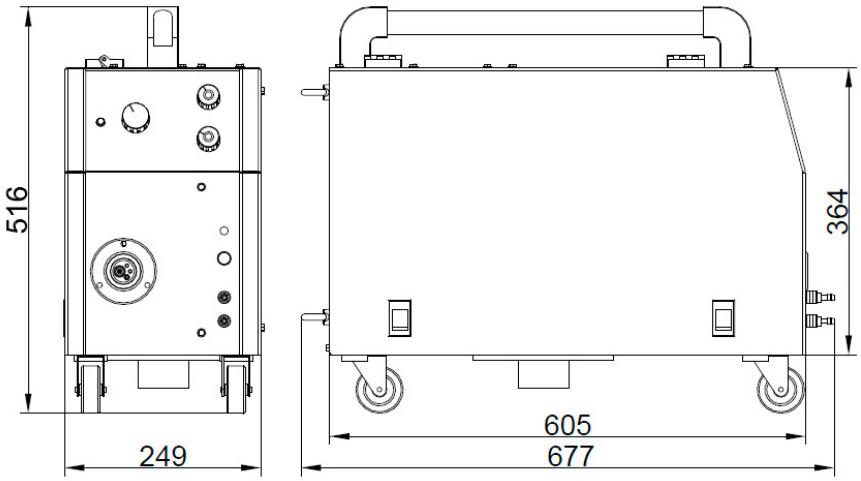

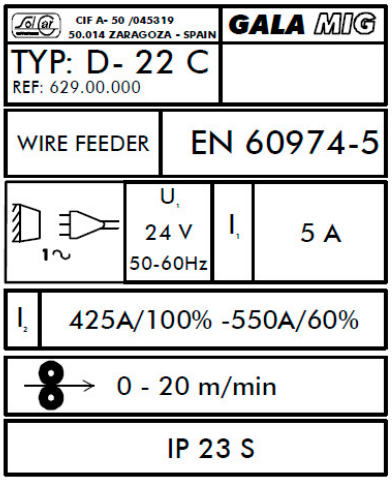

Gala Gar, S.L. c/ Jaime Ferrán, 19 (Políg. Cogullada) | Tel.: (+34) 976 47 34 10 - 50014 ZARAGOZA | www.galagar.com

FT

Fiche technique

gala gar® WELDING

Dévidoir D-22 C

Équipements industriels pour systèmes modulaires

Réf. : 62900000

Code :

Date : 18-11-26



MIG-MAG | kg. 15,00 | Ømm 1,6

Description :
Dévidoir industriel d'entraînement de fil pour le soudage MIG/MAG.

Utilisation :
Usage industriel haute capacité. Soudage MIG/MAG des aciers standard, inoxydables et de l'aluminium.

Alimentation :
1 Ph 24 V – 50/60 Hz. (Depuis la source de puissance)

Caractéristiques techniques de base

Tension d'alimentation U1	24 V 50/60 Hz.
Intensité d'entrée maximale I1max	5 A.
Nombre de galets d'entraînement crantés	4 x Ø 30 mm
Ø de fil utilisable (mm)	JUSQU'À Ø 2,0 mm.
Bobines de fil	Ø300 mm; 15 kg
Moteur d'entraînement 24 V (CC)	65 W
Vitesse maximale du fil (m/min)	20 m/min.
Intensité de soudage maximale I2max	550 A/60%
Intensité nominale de soudage I2 100%	425 A/100%
Circuit de refroidissement de la torche	OUI
Réglage de la tension de soudage	Grossier + fin
Système de gâchette 2T/4T	OUI
Purge moteur–électrovanne	OUI
Réglage de la longueur finale du fil	OUI
Réglage de la rampe anti-projections	OUI
Connecteur de soudage	590A/60 % 95 -120 mm. 2
Poids	22 kg.

CONFORME AUX NORMES UNE-EN 60974.

Avantages principaux :

Dévidoir fermé, très robuste, à grande capacité de

soudage (bobine de 15 kg).

Circuit de refroidissement de la torche

Entraînement par QUATRE GALETS crantés Ø 30 mm.

Réglage de la vitesse de dévidage du fil et de la tension (gros + fin) (sources électroniques).

Système de suspension aérienne intégré.

Roues de transport intégrées.

Connecteurs industriels anticorrosion à visser.

Adaptateur inclus pour raccorder des connecteurs de 35÷70 mm2

Fiche Web

Gala Gar, S.L. c/ Jaime Ferrán, 19 (Políg. Cogullada) | Tél. : (+34) 976 47 34 10 - 50014 ZARAGOZA | www.galagar.com

Dévidoir D-22 C

Équipements industriels pour systèmes modulaires

FT

MONTAJE DE MÁQUINAS

Fuente de potencia	Soporte botellas	Refrigeración	Juego cables	Devanadora	Antorcha
					
GALA MIG 6007 Ref: 434.00.000	INCLUIDO EN FUENTE POTENCIA	INCLUIDO EN FUENTE POTENCIA	Ref: 639.87.000 **(5 m; S=95 mm²)** Ref: 639.89.000 **(10 m; S=95 mm²)**	**D-22C** Ref: 629.00.000	**MIG 511** Ref: 885114M **MX 501** Ref: 25100004
GALA MIG 4007 Ref: 431.00.000 **MODULATE 5000** Ref: 431.83.000 **GALA MIG 4100 COMPLET** Ref: 422.00.000 **GALA MIG 5100** Ref: 421.00.000					
	CARRO Ref: 432.12.080	**WCS-510** Ref: 634.00.000	Ref: 639.00.000 **(5 m; S=70 mm²)** Ref: 639.81.000 **(10 m; S=70 mm²)**	**D-22C** Ref: 629.00.000	**MIG 511** Ref: 885114M **MX 501** Ref: 25100004

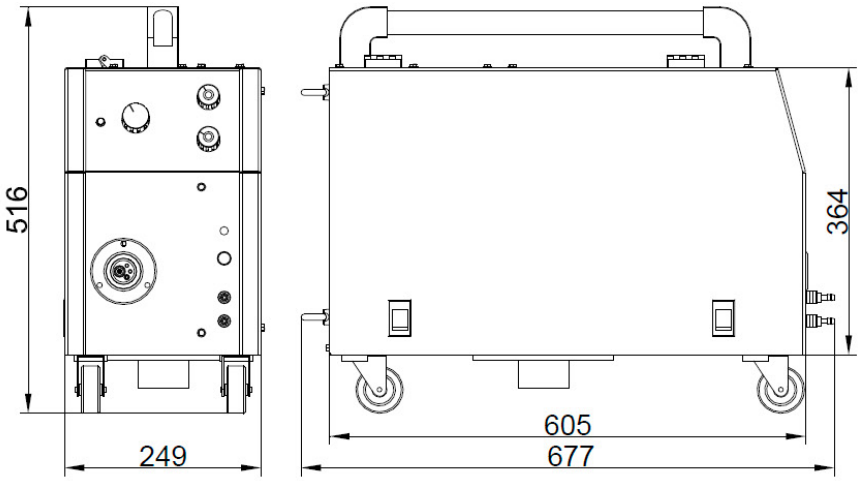

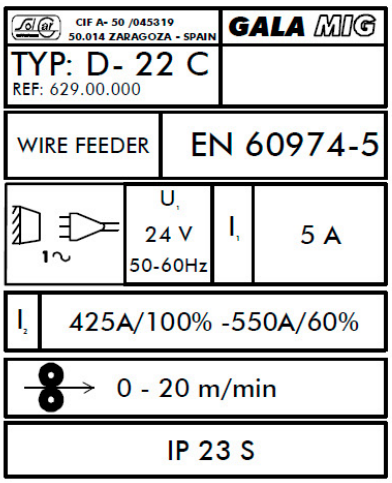

Gala Gar, S.L. c/ Jaime Ferrán, 19 (Políg. Cogullada) | Tél. : (+34) 976 47 34 10 - 50014 ZARAGOZA | www.galagar.com

FT

Ficha técnica

Devanadora D-22 C

Equipamentos industriais para sistemas modulares

Ref.: 62900000

Código:

Data: 18-11-26



MIG-MAG | kg. 15,00 | Ømm 1,6

Descrição:
Devanadora industrial de alimentação de fio para soldadura MIG/MAG.

Utilização:
Uso industrial de elevada capacidade. Soldadura MIG/MAG em aços comuns, inoxidáveis e alumínio.

Alimentação:
1 Ph 24V – 50/60 Hz. (A partir da fonte de potência)

Características técnicas básicas

Tensão de alimentação U1	24 V 50/60 Hz.
Intensidade máxima de entrada I1max	5 A
N.º de roletes de tração engrenados	4 x Ø 30 mm
Ø de fio aplicável (mm)	ATÉ Ø 2,0 mm.
Bobinas de fio	Ø300 mm; 15 kg
Motor de tração 24 V (CC)	65 W
Velocidade máxima do fio (m/min)	20 m/min.
Intensidade máxima de soldadura I2max	550 A/60%
Intensidade nominal de soldadura I2 a 100%	425 A/100%
Circuito de refrigeração da tocha	SIM
Controlo da tensão de soldadura	Grosso + fino
Sistema de acionamento 2T/4T	SIM
Purgar motor–eletroválvula	SIM
Controlo do comprimento final do fio	SIM
Controlo da rampa anti-projeções	SIM
Conector de soldadura	590 A/60 % 95 -120 mm. 2
Peso	22 kg.

DE ACORDO COM AS NORMAS UNE-EN 60974.

Vantagens principais:

Devanadora fechada, de elevada robustez e grande capacidade de soldadura (carrete de 15 kg).

Circuito de refrigeração da tocha

Alimentação por QUATRO ROLETES engrenados Ø 30 mm.

Controlo da velocidade do fio e da tensão (ajuste grosso + fino) (fontes eletrónicas).

Sistema de suspensão aérea integrado.

Rodas de transporte integradas.

Conectores industriais anticorrosão roscados.

Inclui adaptador para ligação de conectores de 35÷70 mm2

Ficha Web

Gala Gar, S.L. c/ Jaime Ferrán, 19 (Políg. Cogullada) | Tel.: (+34) 976 47 34 10 - 50014 ZARAGOZA | www.galagar.com

Bobinadora D-22 C

Equipamentos industriais para sistemas modulares

FT

MONTAJE DE MÁQUINAS

Fuente de potencia	Soporte botellas	Refrigeración	Juego cables	Devanadora	Antorcha
					
GALA MIG 6007 Ref: 434.00.000	INCLUIDO EN FUENTE POTENCIA	INCLUIDO EN FUENTE POTENCIA	Ref: 639.87.000 **(5 m; S=95 mm²)** Ref: 639.89.000 **(10 m; S=95 mm²)**	**D-22C** Ref: 629.00.000	**MIG 511** Ref: 885114M **MX 501** Ref: 25100004
GALA MIG 4007 Ref: 431.00.000 **MODULATE 5000** Ref: 431.83.000 **GALA MIG 4100 COMPLET** Ref: 422.00.000 **GALA MIG 5100** Ref: 421.00.000	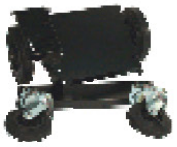 **CARRO** Ref: 432.12.080	 **WCS-510** Ref: 634.00.000	 Ref: 639.00.000 **(5 m; S=70 mm²)** Ref: 639.81.000 **(10 m; S=70 mm²)**	 **D-22C** Ref: 629.00.000	 **MIG 511** Ref: 885114M **MX 501** Ref: 25100004

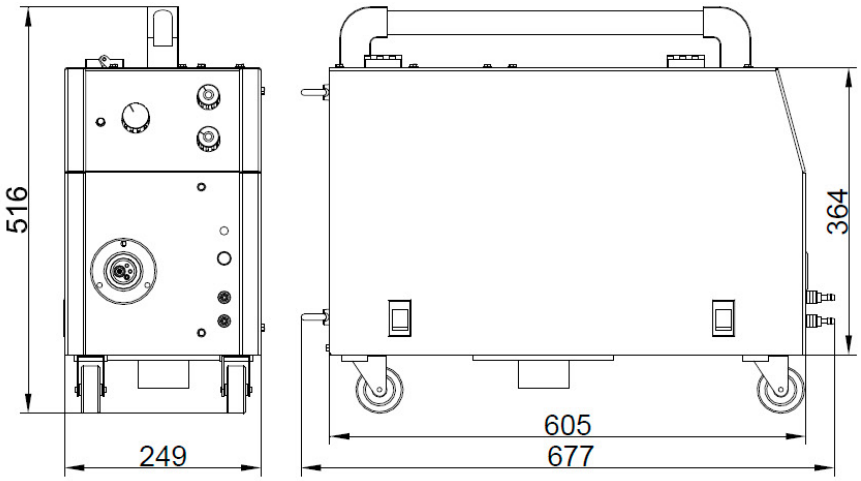

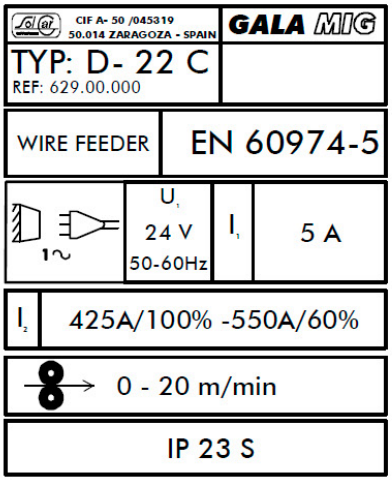

Gala Gar, S.L. c/ Jaime Ferrán, 19 (Políg. Cogullada) | Tel.: (+34) 976 47 34 10 - 50014 ZARAGOZA | www.galagar.com