FT

Ficha técnica

Estación de trabajo móvil

MIG/MAG Inverter - MultiProceso

Ref.: 51712090

Código:

Fecha: 23-11-2026



Descripción:

Estación móvil de trabajo (incluye sistema portabo-tellas) para la soldadura mediante procesos MIG/MAG, TIG y electrodo revestido.

Ventajas principales:

- Sistema portabotellas móvil de alta robustez.
- Cajon porta-accesorios.
- Receptáculo para antorchas MIG-TIG.
- Receptáculo Porta-electrodos.
- Volúmenes para recogida de mangueras.
- Posibilidad de incorporar módulo de refrigeración WCS-510

Equipos instalables:

Prevista para la instalación universal de equipos inverter de

soldadura.

Especialmente indicado para los equipos de la línea Gala.

Características técnicas	
Botella instalable	Envase tipo X50S (10,6 m3 - 65 Kg)
Cajón porta-accesorios	Extraíble
Ruedas delanteras	Giratorias Ø 60 mm.
Ruedas traseras	Fijas Ø 200 mm.
Dimensiones embalaje	415 x 375 x 810 mm.
Peso	33 Kg.

Ejemplo de uso con todos los accesorios

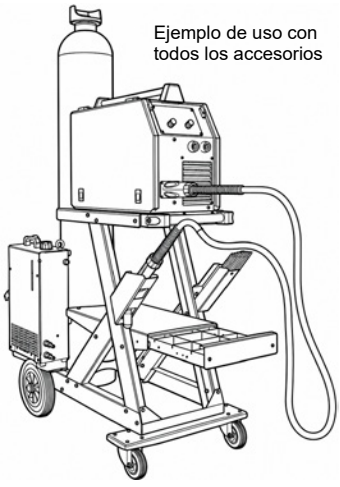

Dimensiones

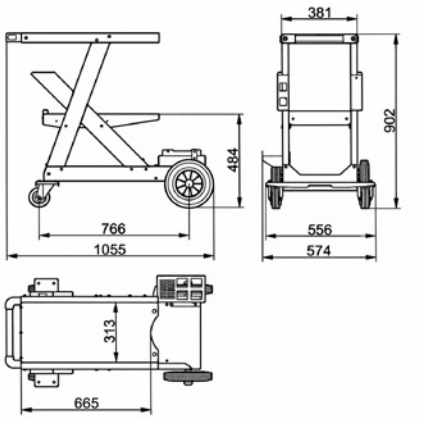



Ficha WEB

Gala Gar, S.L. c/ Jaime Ferrán, 19 (Políg. Cogullada) | Tel.: (+34) 976 47 34 10 - 50014 ZARAGOZA | www.galagar.com

DS

Technical data sheet

Mobile Workstation

MIG/MAG Inverter - Multi-process

Ref.: 51712090

Code:

Date: 23-11-2026



Description:

Mobile work station (includes a cylinder carrier sys-tem) for welding using MIG/MAG, TIG and MMA (stick) processes.

Key benefits:

- Heavy-duty mobile gas cylinder carrier.
- Accessory storage drawer.
- Holder for MIG/TIG torches.
- Electrode holder receptacle.
- Spaces for coiling hoses.
- Option to fit WCS-510 cooling module

Compatible equipment:

Designed for universal installation of inverter welding

equipment.

Particularly suited to equipment from the Gala range.

Technical specifications

Compatible gas cylinder	X50S cylinder type (10.6 m3 - 65 kg)
Accessory drawer	Pull-out
Front wheels	Swivel castors Ø 60 mm.
Rear wheels	Fixed Ø 200 mm.
Packed dimensions	415 x 375 x 810 mm.
Weight	33 kg.

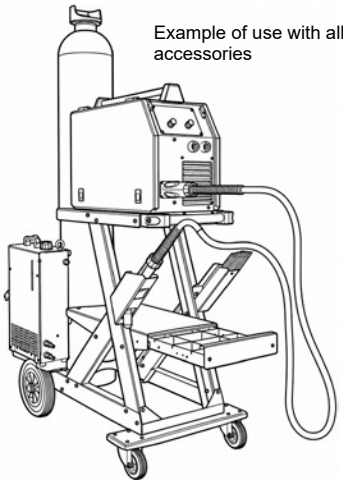

Example of use with all accessories

Dimensions

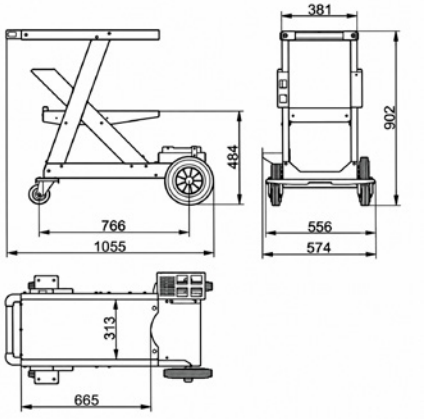



Web datasheet

Gala Gar, S.L. c/ Jaime Ferrán, 19 (Políg. Cogullada) | Tel.: (+34) 976 47 34 10 - 50014 ZARAGOZA | www.galagar.com

FT

Fiche technique

gala gar® WELDING

Station de travail mobile

Onduleur MIG/MAG - Multi-procédés

Réf. : 51712090

Code :

Date : 23-11-2026



Description :

Station de travail mobile (avec système porte-bou-teilles) pour le soudage par procédés MIG/MAG, TIG et à l'électrode enrobée.

Principaux avantages :

- Système porte-bouteilles mobile, très robuste.
- Tiroir porte-accessoires.
- Support pour torches MIG-TIG.
- Support porte-électrodes.
- Espaces de rangement pour enrouler les tuyaux.
- Possibilité d'ajouter le module de refroidissement WCS-510

Équipements compatibles :

Conçue pour l'installation universelle d'équipements inverter de

soudage.

Particulièrement adaptée aux équipements de la gamme Gala.

Caractéristiques techniques	
Bouteille compatible	Bouteille type X50S (10,6 m3 - 65 kg)
Tiroir porte-accessoires	Extractible
Roues avant	Pivots Ø 60 mm.
Roues arrière	Fixes Ø 200 mm.
Dimensions de l'emballage	415 x 375 x 810 mm.
Poids	33 kg.

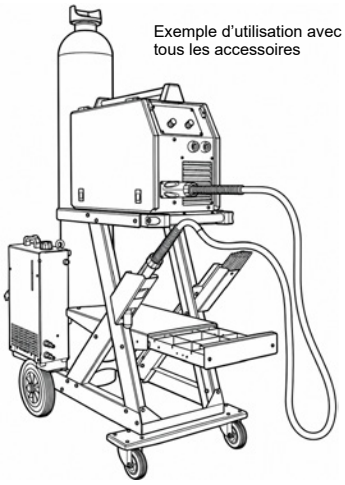

Exemple d'utilisation avec tous les accessoires

Dimensions

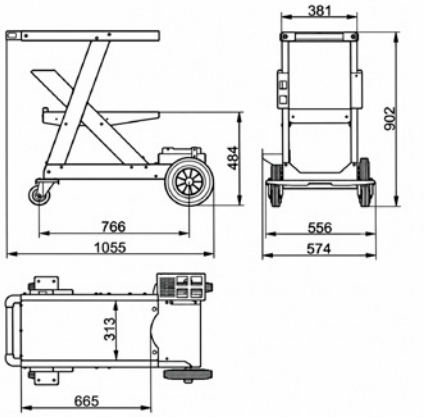



Fiche web

Gala Gar, S.L. c/ Jaime Ferrán, 19 (Políg. Cogullada) | Tél. : (+34) 976 47 34 10 - 50014 ZARAGOZA | www.galagar.com

FT

Ficha técnica

Estação de trabalho móvel

Inversor MIG/MAG - Multiprocesso

Ref.: 51712090

Código:

Data: 23-11-2026



Descrição:

Estação de trabalho móvel (inclui sistema porta-garrafas) para soldadura através dos processos MIG/MAG, TIG e elétrodo revestido.

Principais vantagens:

- Sistema porta-garrafas móvel de elevada robustez.
- Gaveta porta-acessórios.
- Suporte para tochas MIG-TIG.
- Suporte porta-elétrodos.
- Espaços para recolha de mangueiras.
- Possibilidade de incorporar o módulo de refrigeração WCS-510

Equipamentos instaláveis:

Preparada para a instalação universal de equipamentos inverter de

soldadura.

Especialmente indicada para os equipamentos da linha Gala.

Características técnicas

Garrafa compatível	Garrafa tipo X50S (10,6 m3 - 65 kg)
Gaveta porta-acessórios	Extraível
Rodas dianteiras	Giratório Ø 60 mm.
Rodas traseiras	Fixas Ø 200 mm.
Dimensões da embalagem	415 x 375 x 810 mm.
Peso	33 kg.

Exemplo de utilização com todos os acessórios

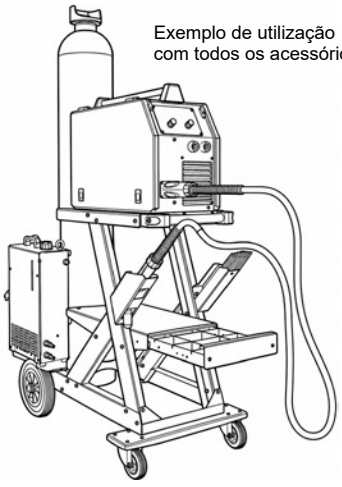

Dimensões

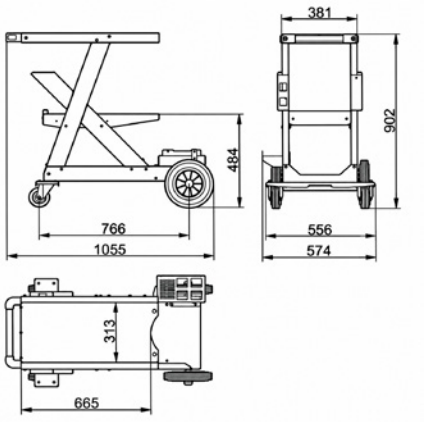



Ficha Web

Gala Gar, S.L. c/ Jaime Ferrán, 19 (Políg. Cogullada) | Tel.: (+34) 976 47 34 10 - 50014 ZARAGOZA | www.galagar.com